建筑
结构
电气
给排水
暖通

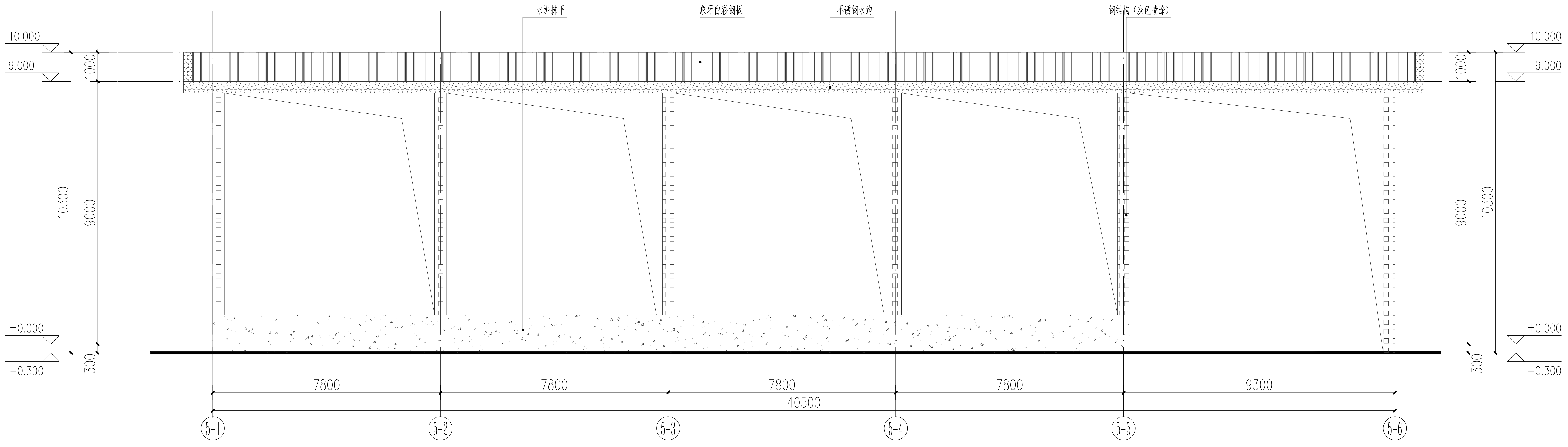

水泥抹平
象牙白彩钢板
不锈钢水沟
钢结构（灰色喷涂）
10.000
9.000
±0.000
-0.300
1000
9000
10300
300
7800
7800
7800
7800
9300
40500
5-1
5-2
5-3
5-4
5-5
5-6

5-1 ~ 5-6 轴立面图 1:100

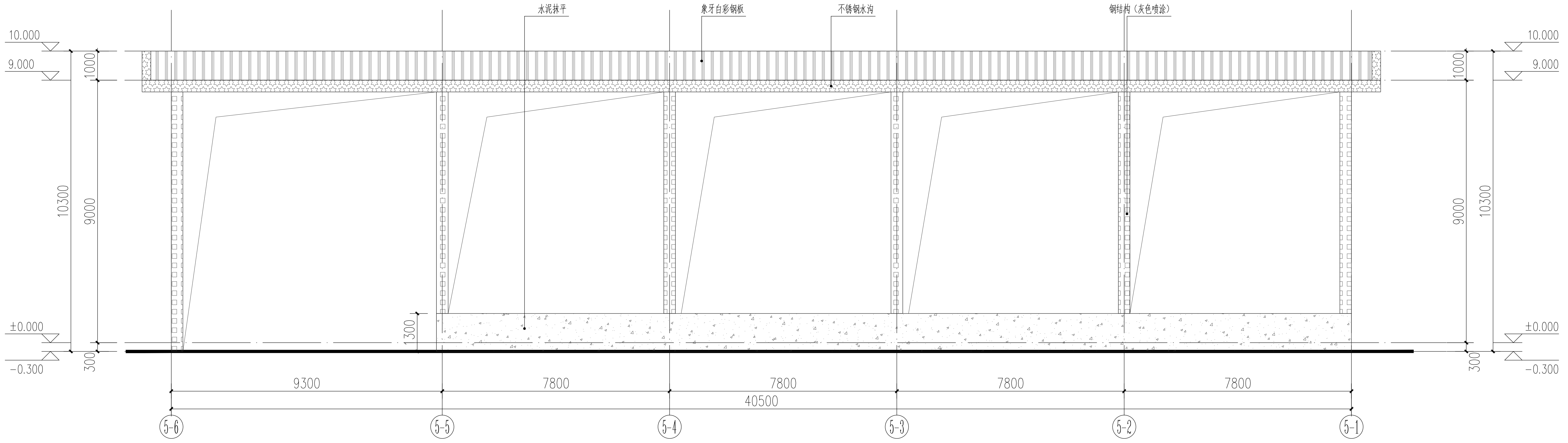

水泥抹平
象牙白彩钢板
不锈钢水沟
钢结构（灰色喷涂）
10.000
9.000
±0.000
-0.300
1000
9000
10300
300
1300
9300
7800
7800
7800
7800
40500
5-6
5-5
5-4
5-3
5-2
5-1

5-6 ~ 5-1 轴立面图 1:100

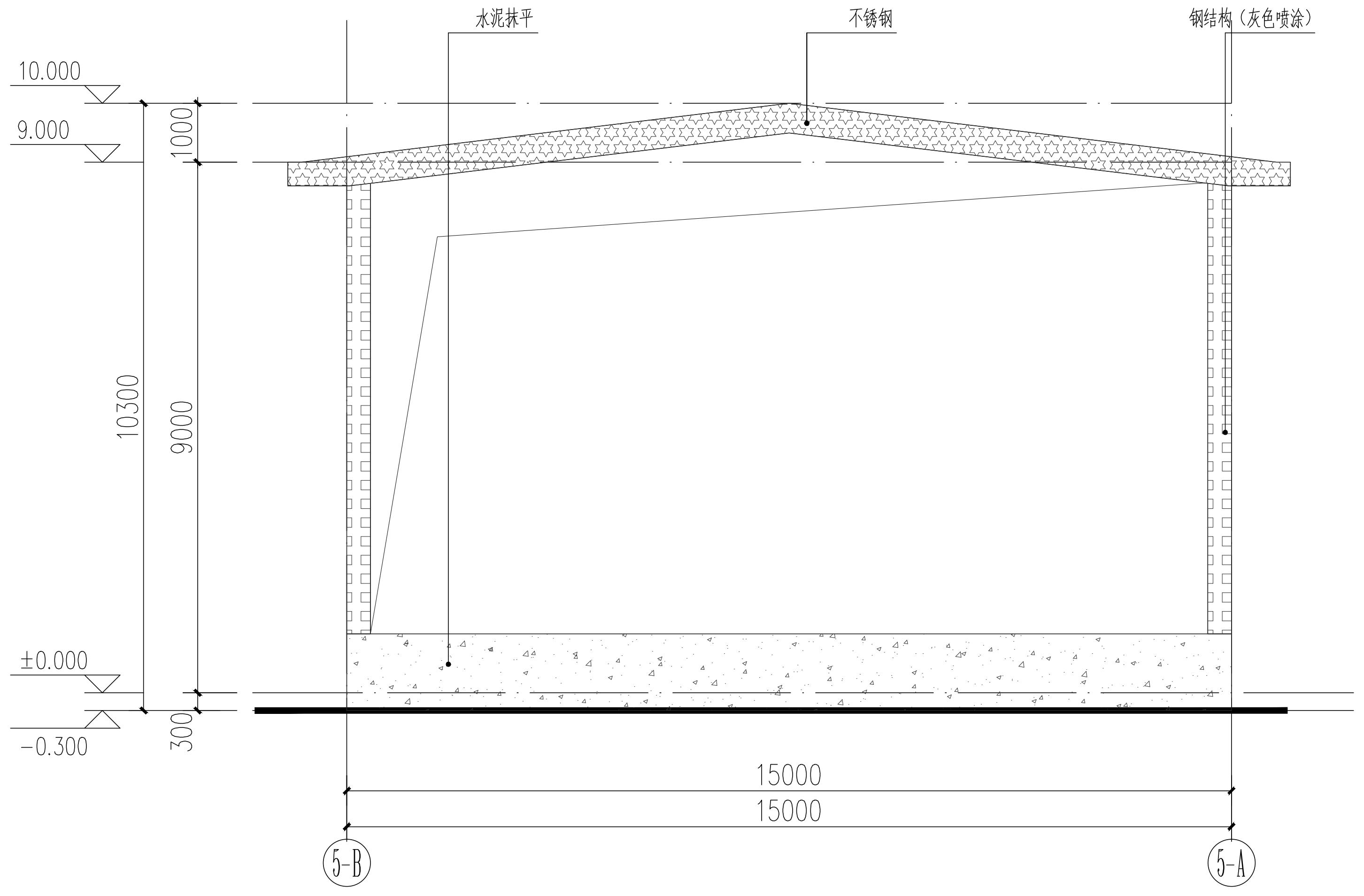

水泥抹平
不锈钢
钢结构（灰色喷涂）
10.000
9.000
±0.000
-0.300
1000
9000
10300
300
15000
15000
5-B
5-A

5-B ~ 5-A 轴立面图 1:100

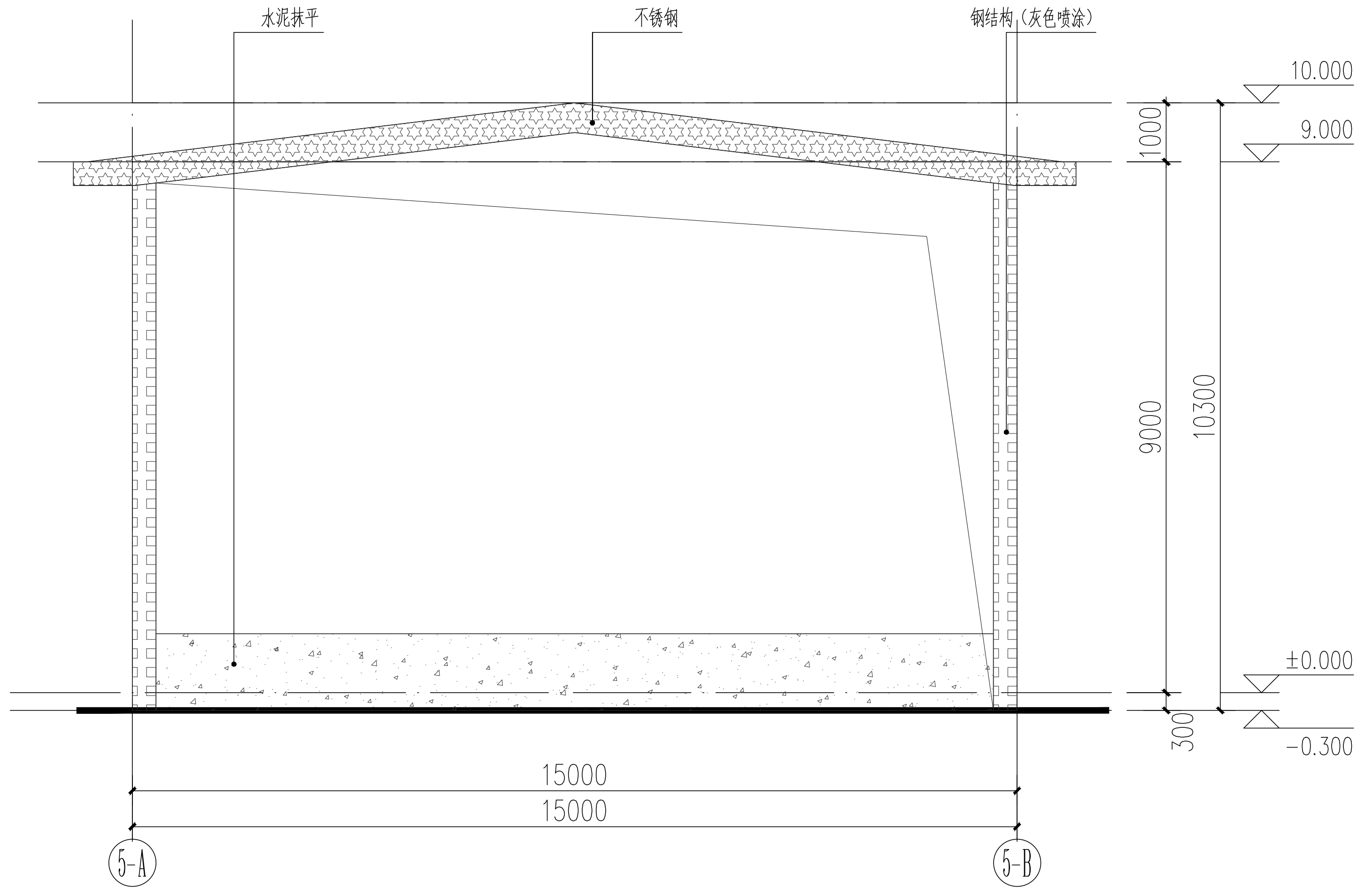

水泥抹平
不锈钢
钢结构（灰色喷涂）
10.000
9.000
±0.000
-0.300
1000
9000
10300
300
15000
15000
5-A
5-B

5-A ~ 5-B 轴立面图 1:100

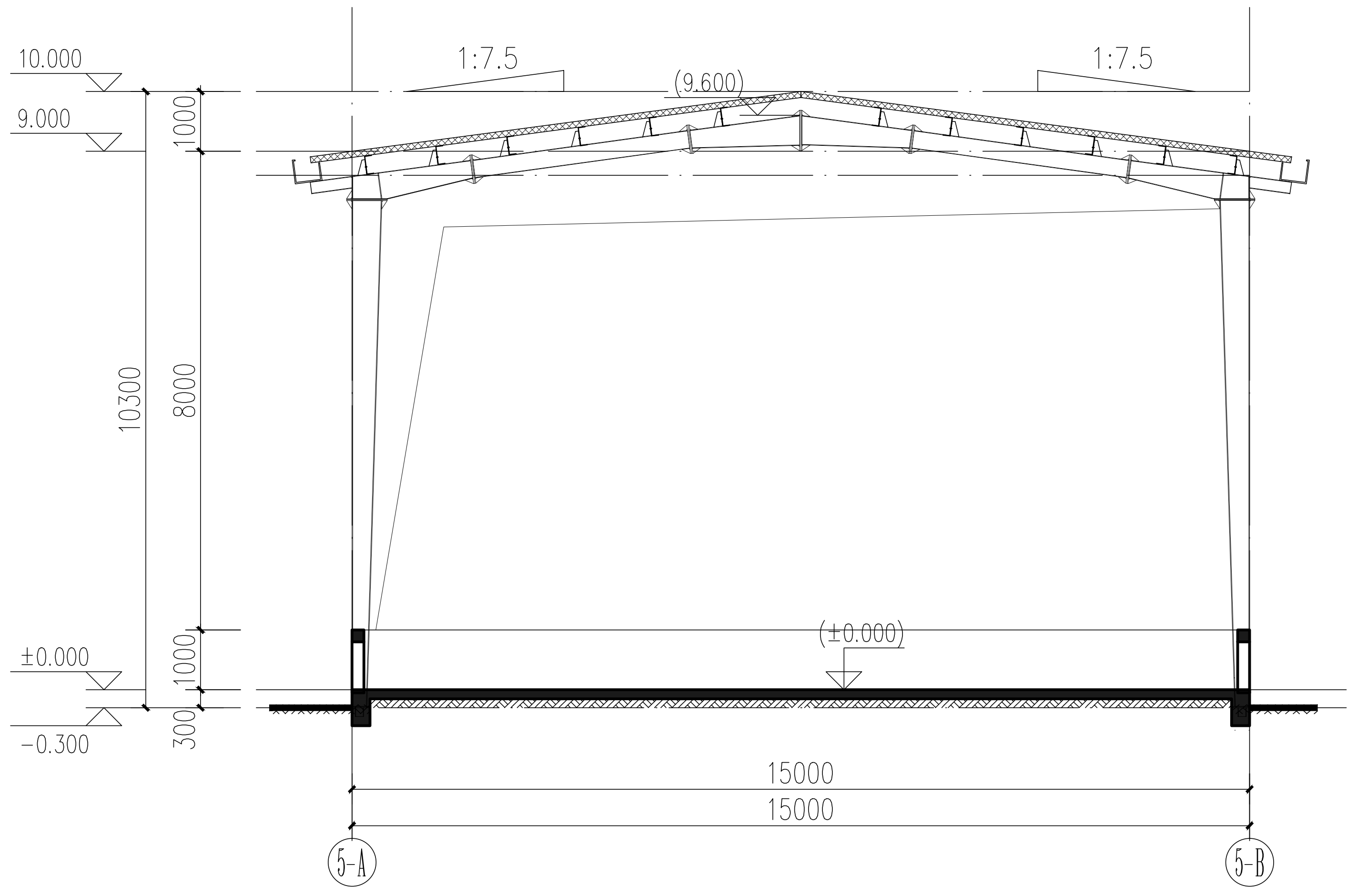

1:7.5
(9.600)
1:7.5
10.000
9.000
±0.000
-0.300
(±0.000)
1000
8000
10300
1000
300
15000
15000
5-A
5-B

5-5 剖面图 1:100

立面材质图例：

- 深灰色真石漆
- 白色铝镁锰聚氨酯封边岩棉复合板
- 象牙白彩钢板
- 不锈钢水沟
- 钢结构（灰色喷涂）
- 水泥抹平
- ● 消防救援口

设计单位：

千亿设计集团有限公司
QIANYI DESIGN GROUP CO., LTD

建筑设计甲级	公路设计乙级
城乡规划甲级	人防工程乙级
房屋监理甲级	市政行业乙级
风景园林甲级	市政监理乙级
国家高新企业	小巨人企业

服务热线：0595-36010855
E-mail：22576477@163.com
网 址：WWW.QYJZSJ.COM
Q Q：1739818713
微信公众号：QYJZSJ
业务热线：18876570999
投诉热线：15860336393

备注： 详最新版本号图纸，之前作废，不得使用。
本设计图纸未经规划部门同意和审图机构认可，不得用于现场施工，
仅供业主建设投资前估算建设造价之参考图。

施工图审图批准单位：

施工图审查批准书证号：

图纸专用章

注册职业章

项目名称：

佛冈鼎立气体有限公司重建项目

子项名称：

建设单位：

佛冈鼎立气体有限公司

审 定	杨志群	杨志群
项目负责人	叶联合	叶联合
专业负责人	叶联合	叶联合
审 核	杨志群	杨志群
校 对	叶联合	叶联合
设 计	魏 永	魏永
制 图	刘建宜	刘建宜

图 名：

液氨罐区立面图及剖面图

工程编号	QZ-25-01	比 例	1:100
图 别	报 建	图 号	L-04
版 本 号	1.0	日 期	2025年09月
升版原因			